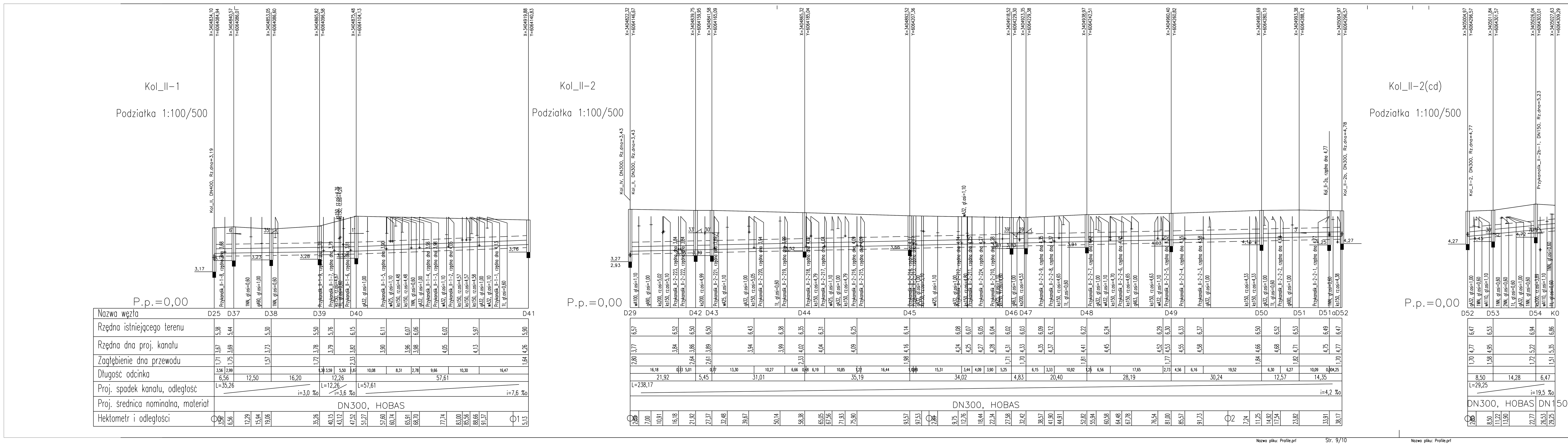

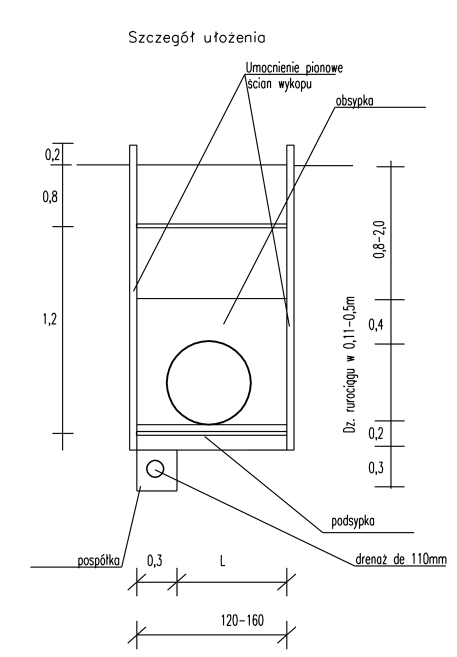

Rury HOBAS SN 10000 N/m2

ZAKŁAD PROJEKTOWANIA I REALIZACJI BUDOWNICTWA KOMUNALNEGO 75-370 KOSZALIN,ul.Bauera 31 tel. (094) 345 09 35		
Obiekt : PB kanalizacji deszczowej Osiedla Radzikowo II w Kołobrzegu		
Tytuł: Profile sieci kanalizacji deszczowej		
Branża: sanitarna	Nr Uprawnień	Podpis
Projektował: mgr inż. Jerzy Mikrzak	UAN/U/7342/140+87/94	
Sprawdził: mgr inż. T. Klęsk	UAN/N/7210/869/88	
Czerwiec 2007	Stadium: PB / Skala: 1:100/500	Nr rysunku 5b

Nazwa pliku: Profile.prf Str. 9/10

Nazwa pliku: Profile.prf

Str. 8/10 Drukować w skali 1000 mm = 1 jednostka rysunkowa

PDF created with pdfFactory trial version www.pdffactory.com