Profil rowu

Podziałka 1:50/500

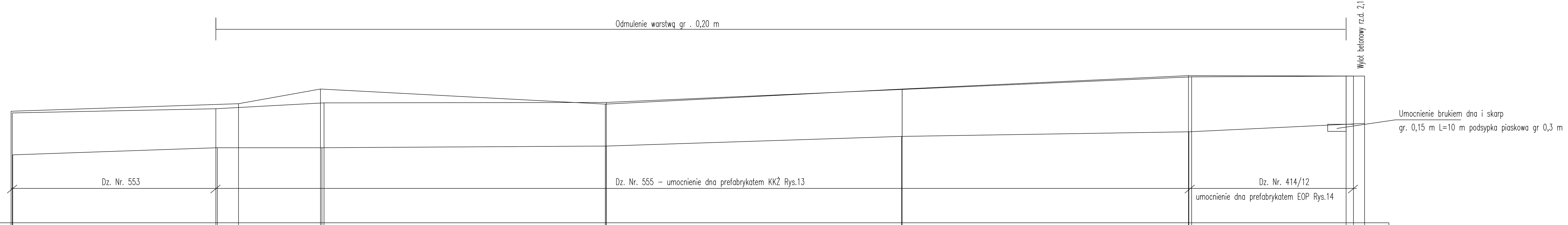

P.p.=0,00

Rzędna terenu z lewej strony rowu		2,66	2,84	2,89	2,83	3,19	3,51	3,50
Rzędna terenu z prawej strony		2,62	2,72	2,86	2,87	3,18	3,48	3,50
Rzędna dna rowu istn.		1,62	1,79	1,79	1,83	2,06	2,14	2,15
Rzędna dna rowu proj.								
Długość odcinka		48,62	48,78	24,95	67,85	70,43	68,59	39,23
Głębokości ist.		1,00 1,04	0,93 1,05	1,07 1,10	1,04 1,00	1,12 1,13	1,34 1,37	1,35 1,35
Ist. spadek rowu		320,0						0,17 ‰
Hektometr i odległości	0	48,62	97,40	122,35	190,20	260,63	329,22	368,45

DNO UMOCNIONE ELEMENTEM PŁYTKI "EOP"

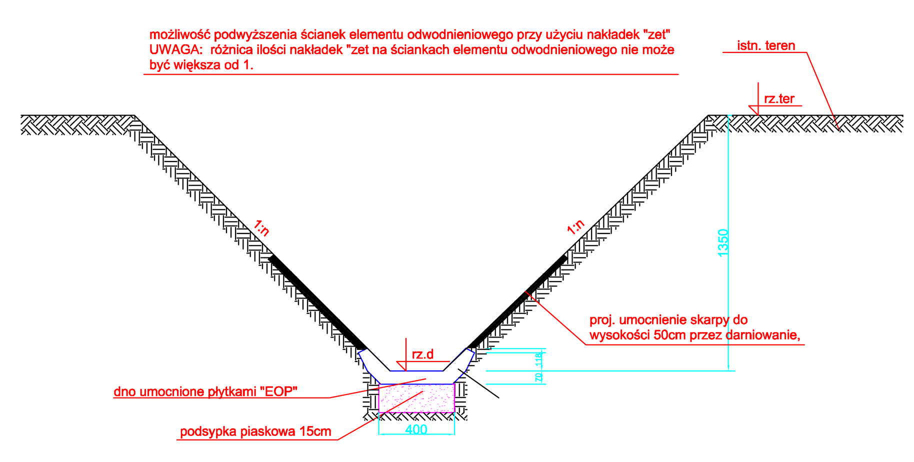

DNO UMOCNIONE ELEMENTEM ŻEBROWANE "KKŻ" Z ZAMKIEM

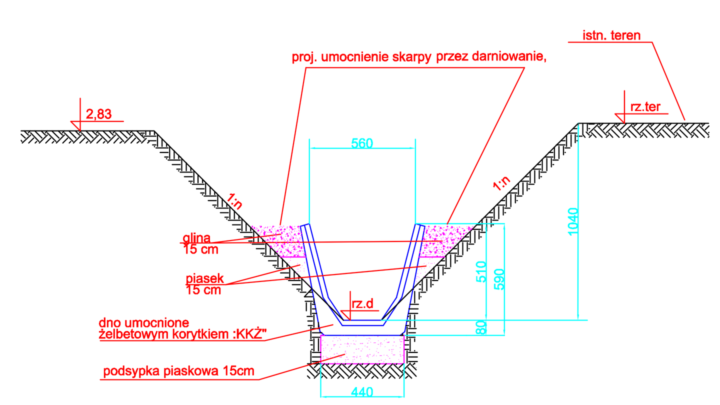

ZAKŁAD PROJEKTOWANIA I REALIZACJI BUDOWNICTWA KOMUNALNEGO	75-370 KOSZALIN ul.Bauera 31 tel. (094) 345 09 35		
Obiekt : PB kanalizacji deszczowej Osiedla Radzikowo II w Kołobrzegu			
Tytuł: Profil rowu			
Branża: sanitarna	Nr Uprawnień		Podpis
Projektował: mgr inż. Jerzy Mirczak	UAN/U/7342/140/87/94		
Sprawdził: mgr inż. T. Kępa	UAN/N/7210/66/88		
Czerwiec 2007	Stadium: PB	Skala: 1:100/500	Nr rysunku 2

Str. 8/10Drukować w skali 1000 mm = 1 jednostka rysunkowa

PDF created with pdfFactory trial version www.pdffactory.com